nicos international

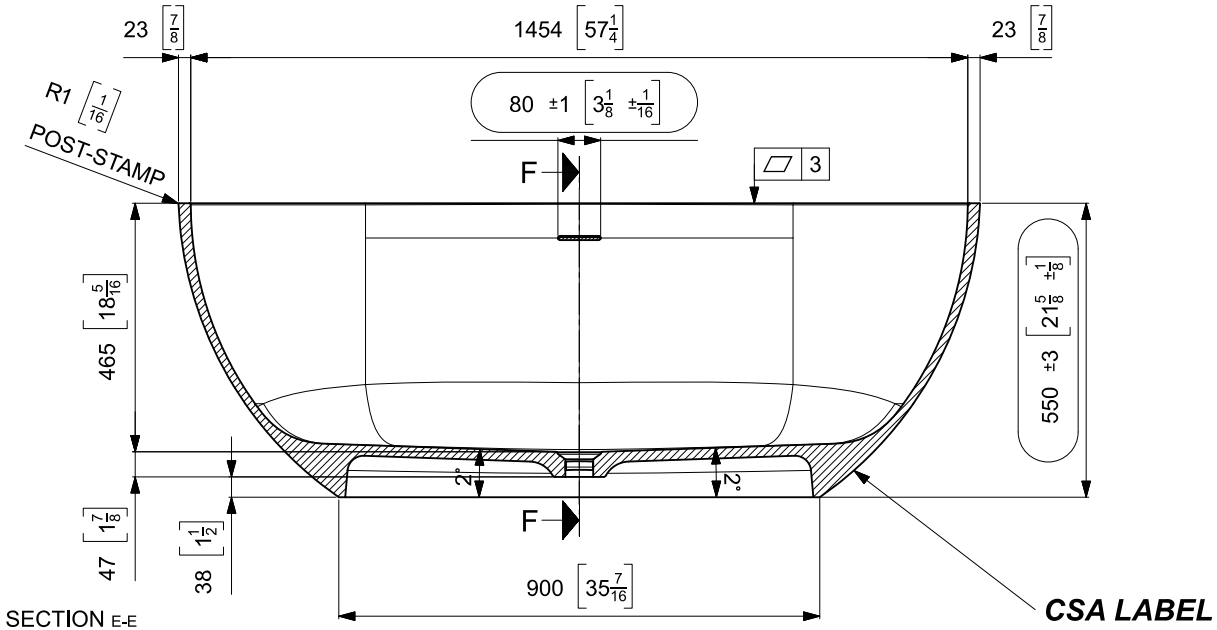


SECTION E-E
SCALE 1:10

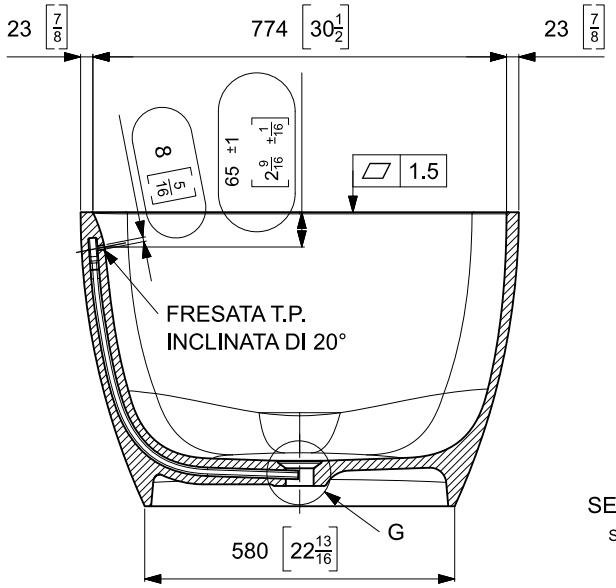


SECTION F-F
SCALE 1:10

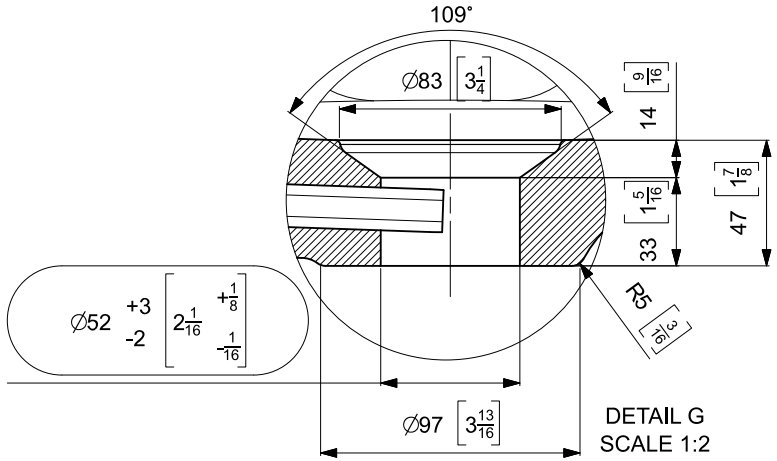


DETAIL G
SCALE 1:2

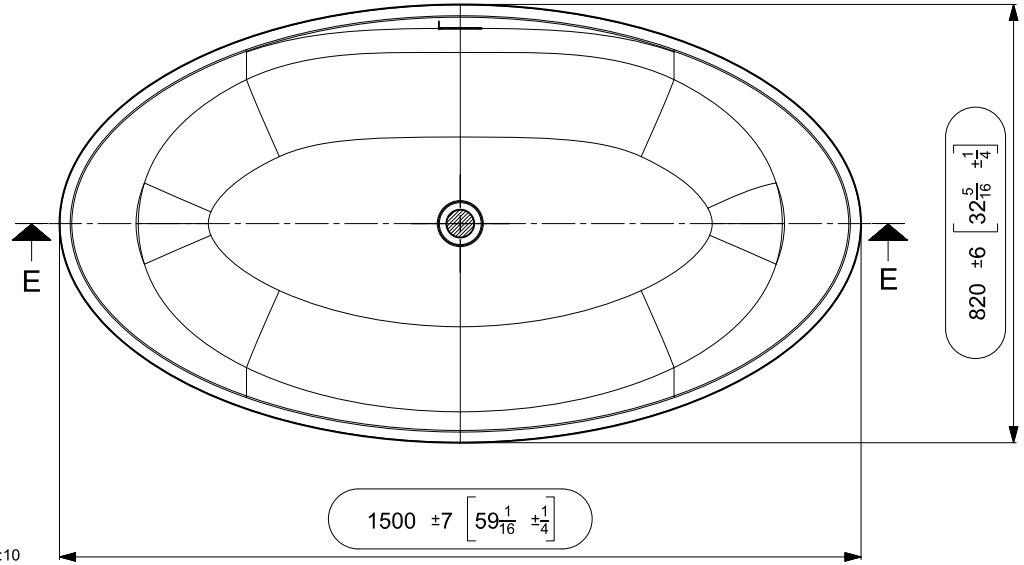


SCALE 1:10

| N° | DATA/Date | FIRMA/drawn by | DESCRIZIONE REVISIONE/Revision description |
|---|---|---|---|
| 1 | | | |

NOTE/Notes

VEDI SCHEDE ALLEGATE

N° STAMPO/Mould Number: C01416AB16

PROG.22-031

PESO NETTO/Weight: Kg.74,5 D.1300 kg/m3

DATA REV.0/Date Rev.0: 25/10/2022

CLIENTE/Client: NICOS INT.

MODELLO/Model: SIRACUSA

EMESSO/Drawn by: S.SANTAROSSA

DENOMINAZIONE/Product Name: BATHTUB

VERIFICATO/Checked by: A.MANIAGO

TUTTE LE QUOTE E TOLLERANZE INDICATE IN QUESTO DISEGNO SI RIFERISCONO A MISURAZIONI EFFETTUATE AD UNA TEMPERATURA DEL MANUFATTO DI 20°C +/-5°C.

All the dimensions and the tolerances of this drawing are referred to mesurements taken with a temperature of the piece of 20°C +/-5°C.

PROIEZIONE/Projection

QUESTO DISEGNO E' DI PROPRIETA' DI NICOS INTERNATIONAL S.p.A.; SECONDO I TERMINI DI LEGGE E' VIETATA LA RIPRODUZIONE O LA DIVULGAZIONE DEL CONTENUTO DI QUESTO DISEGNO SENZA AUTORIZZAZIONE SCRITTA. This drawing is property of Nicos International S.p.A.; it is illegal to reproduce or divulge this drawing without written permission.