nicos international

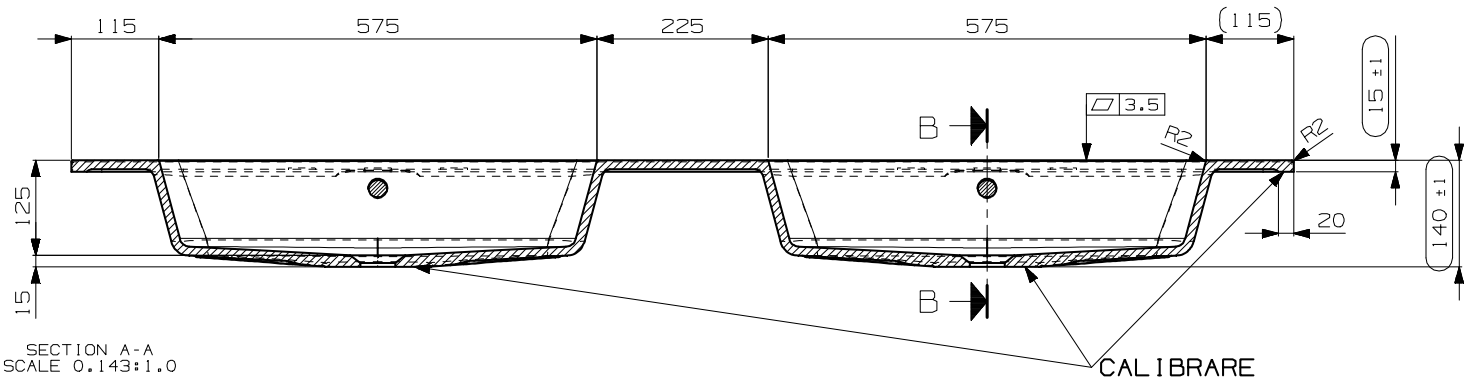

SECTION A-A
SCALE 0.143:1.0

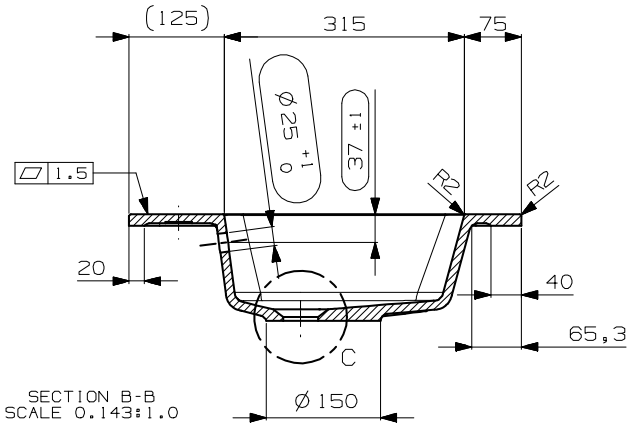

SECTION B-B
SCALE 0.143:1.0

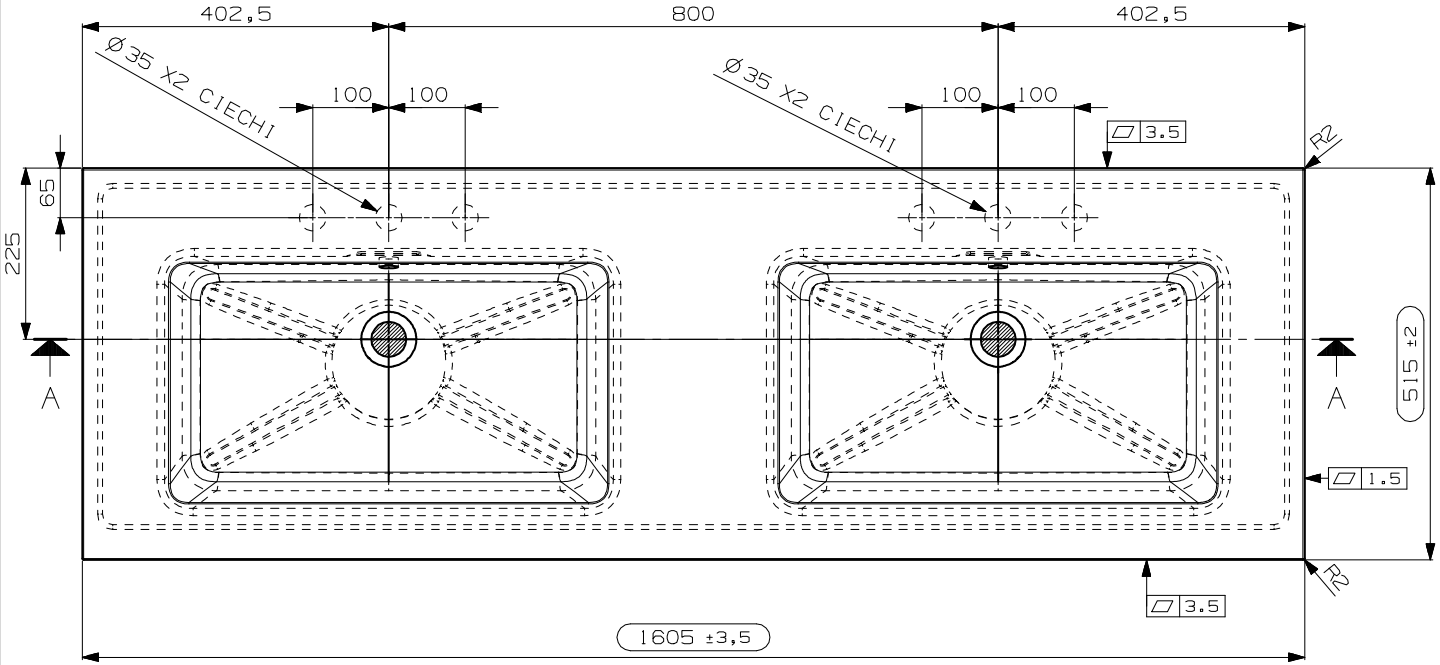

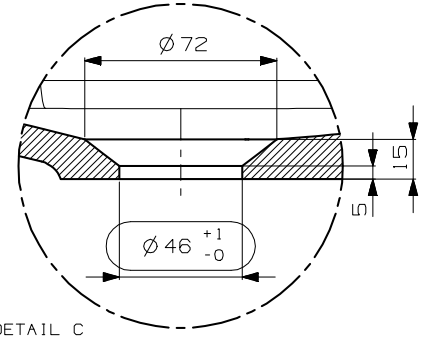

DETAIL C
SCALE 1:2

N°	DATA/Date	FIRMA/drawn by	DESCRIZIONE REVISIONE/Revision description
1			

NOTE/Notes VEDI SCHEDE ALLEGATE	N° STAMPO/Mould Number M08279A Prog.20-040
	PESO NETTO/Weight Kg.29,5 (D.2000 kg/m3)
	DATA REV.0/Date Rev.0 05/08/2020
CLIENTE/Client: NICOS INT. — MODELLO/Model: MAX	EMESSO/Drawn by FABRIZIO D.
DENOMINAZIONE/Product Name LAVABO 160x51,5 DV S/F - C/TP	VERIFICATO/Checked by A.MANIAGO
TUTTE LE QUOTE E TOLLERANZE INDICATE IN QUESTO DISEGNO SI RIFERISCONO A MISURAZIONI EFFETTUATE AD UNA TEMPERATURA DEL MANUFATTO DI 20°C +/-5°C. All the dimensions and the tolerances of this drawing are referred to mesurements taken with a temperature of the piece of 20°C +/-5°C.	PROIEZIONE/Projection

QUESTO DISEGNO E' DI PROPRIETA' DI NICOS INTERNATIONAL S.p.A.; SECONDO I TERMINI DI LEGGE E' VIETATA LA RIPRODUZIONE O LA DIVULGAZIONE DEL CONTENUTO DI QUESTO DISEGNO SENZA AUTORIZZAZIONE SCRITTA. This drawing is property of Nicos International S.p.A.; it is illegal to reproduce or divulge this drawing without written permission.