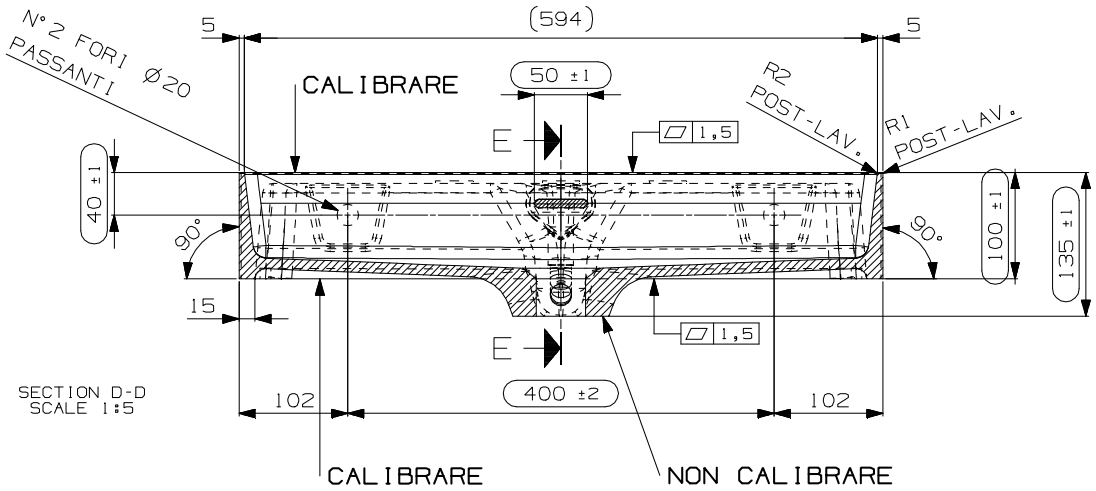

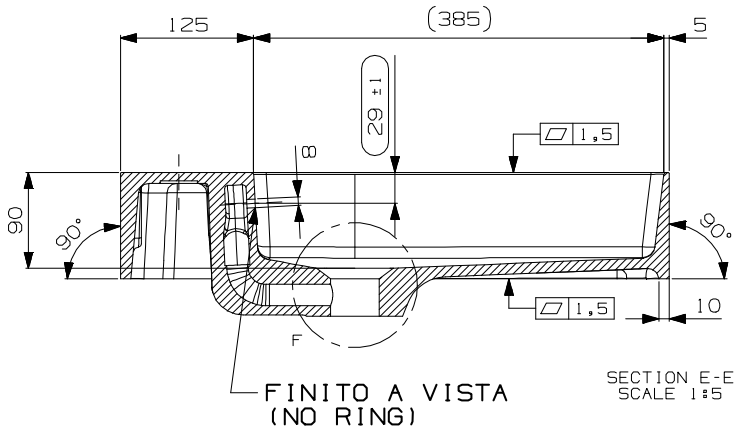

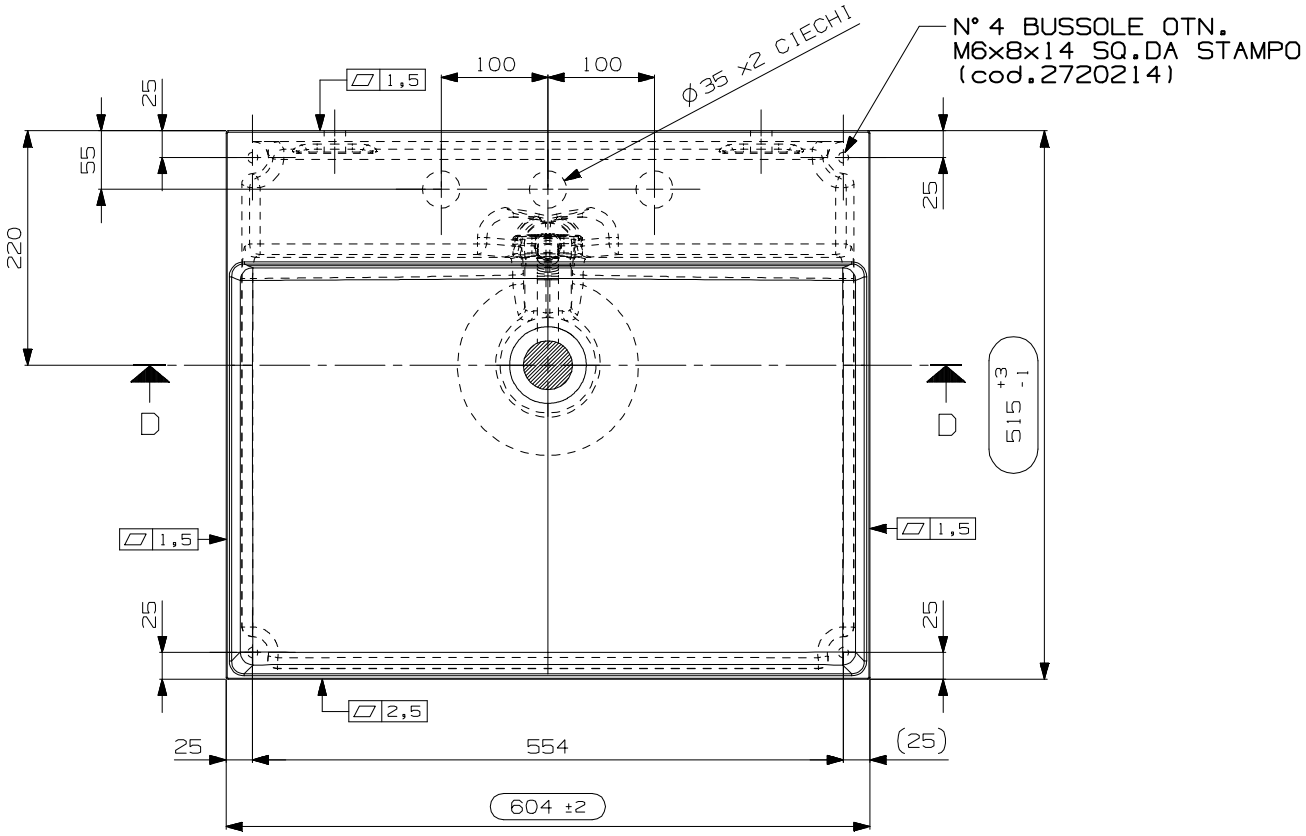

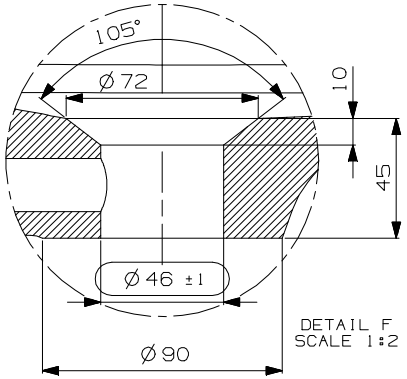

N°	DATA/Date	FIRMA/drawn by	DESCRIZIONE REVISIONE/Revision description
1			

NOTE/Notes

VEDI SCHEDE ALLEGATE

N° STAMPO/Mould Number: M08358A___00

PROG.21-064

PESO NETTO/Weight: 12,0 Kg. D.1800 kg/m3

DATA REV.0/Date Rev.0: 28/06/2022

CLIENTE/Client: NICOS INT.

MODELLO/Model: FIVE

EMESSO/Drawn by: S.SANTAROSSA

DENOMINAZIONE/Product Name: BASIN 60x51,5 N/H

VERIFICATO/Checked by: A.MANIAGO

TUTTE LE QUOTE E TOLLERANZE INDICATE IN QUESTO DISEGNO SI RIFERISCONO A MISURAZIONI EFFETTUATE AD UNA TEMPERATURA DEL MANUFATTO DI 20°C +/-5°C.

All the dimensions and the tolerances of this drawing are referred to mesurements taken with a temperature of the piece of 20°C +/-5°C.

PROIEZIONE/Projection