nicos international

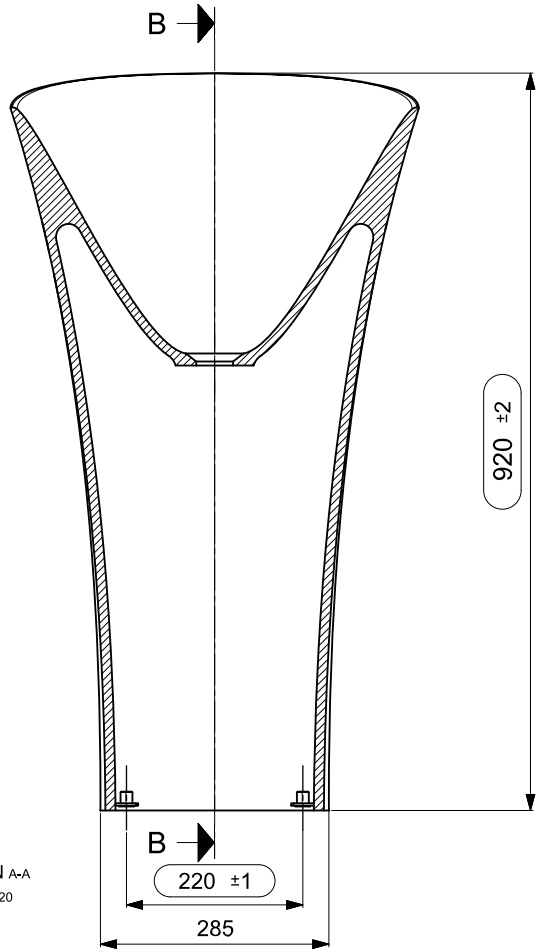

SECTION A-A
SCALE 3:20

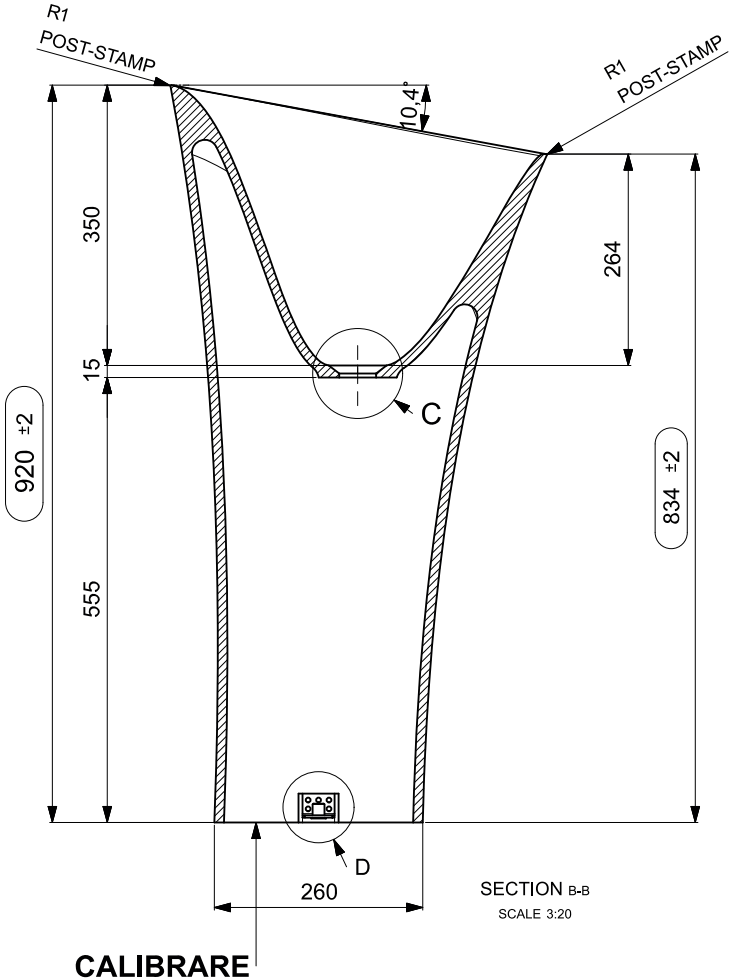

SECTION B-B
SCALE 3:20

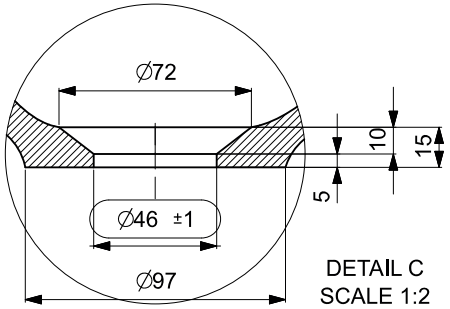

DETAIL C
SCALE 1:2

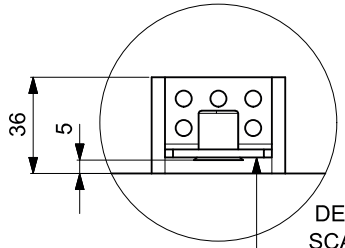

DETAIL D
SCALE 1:2

N°2 STAFFA "L" FISSAGGIO A TERRA FUSTI DA INCOLLARE (COD.2720667)

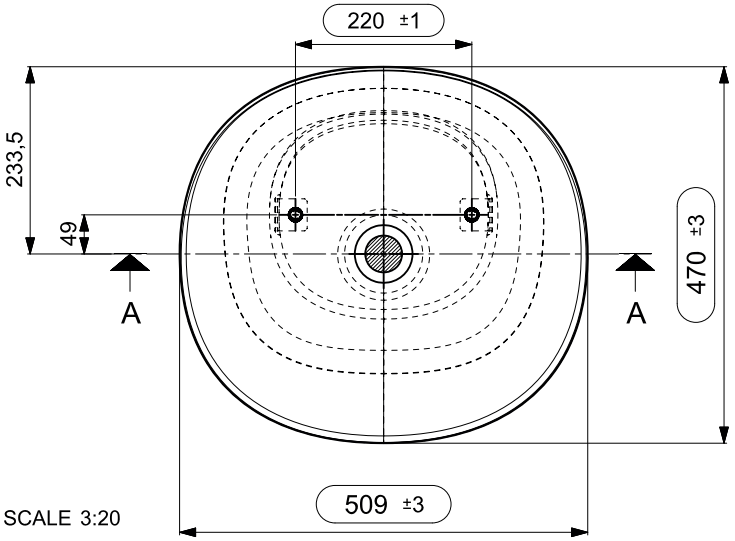

SCALE 3:20

N°	DATA/Date	FIRMA/drawn by	DESCRIZIONE REVISIONE/Revision description
1			

NOTE/Notes VEDI SCHEDE ALLEGATE	N° STAMPO/Mould Number C01475AE34 PROG.23-036
	PESO NETTO/Weight Kg.30 D.1800 kg/m3
	DATA REV.0/Date Rev.0 06/05/2024
CLIENTE/Client NICOS INT. / MODELLO/Model BOSTON	EMESSO/Drawn by R.CEI
DENOMINAZIONE/Product Name COLUMN BASIN TO FLOOR	VERIFICATO/Checked by A.MANIAGO
TUTTE LE QUOTE E TOLLERANZE INDICATE IN QUESTO DISEGNO SI RIFERISCONO A MISURAZIONI EFFETTUATE AD UNA TEMPERATURA DEL MANUFATTO DI 20°C +/-5°C. All the dimensions and the tolerances of this drawing are referred to mesurements taken with a temperature of the piece of 20°C +/-5°C.	PROIEZIONE/Projection

QUESTO DISEGNO E' DI PROPRIETA' DI NICOS INTERNATIONAL S.p.A.; SECONDO I TERMINI DI LEGGE E' VIETATA LA RIPRODUZIONE O LA DIVULGAZIONE DEL CONTENUTO DI QUESTO DISEGNO SENZA AUTORIZZAZIONE SCRITTA. This drawing is property of Nicos International S.p.A.; it is illegal to reproduce or divulge this drawing without written permission.